WALDO®
PACKAGING MACHINERY

Hoja de datos técnicos

HECHO EN MÉXICO

MÁQUINAS ENVASADORAS

Línea: **Alto desempeño**

Modelo: **WAL603**

Descripción: **Envasadora vertical alto desempeño para semilíquidos y pastas con llenado por pistón**

ENVASADORA VERTICAL AUTOMÁTICA WAL603

Recomendable para envasar desde 1 y hasta 3 Kg de VARIEDAD DE SALSAS y ALIMENTOS PREPARADOS EN COMISARIATOS, ya sean semilíquidos o espesos en BOLSA de polietileno tres costuras...

WAL603-220

- √ Mueble, chasis y gabinete eléctrico en **acero inoxidable** TP304.
- √ **Ruedas de Nylon** y disco nivelador en los cuatro puntos de apoyo.
- √ Tubo formador de manga de **220mm de ancho** para armado de bolsa almohada capacidad de **1Kg a 3Kg,** o bien, otros anchos para formar bolsa de menor capacidad.
- √ Avance de película por **motorreductor CD 1/8 HP** con embrague neumático, largo de bolsa ajustable de **180 a 380mm + 0..2,5mm**
- √ Llenador de pistón con dosis ajustable de **800 a 3000cc + 0..1**%.
- √ Juego de válvulas mariposa automatizadas por neumática para manejo de ***semilíquidos y espesos.***
- √ Tubería de acero inoxidable 2" para interconexión de válvulas y tubo de llenado, manejo de producto de 5 hasta 85°C.
- √ Toma de producto con férula Ø2" clamp a 25cm del piso.
- √ Sellado horizontal y vertical por impulso con temperatura controlada por Resistron® ***- Tecnología Alemana -***
- √ Corte por alambre caliente recubierto con Teflón.
- √ Control Lógico Programable ***FESTO®*** con pantalla en panel, teclado programación de parámetros y diagnóstico de fallos.
- √ Sistema integrado para enfriamiento con **compresor 1/8 HP** gas de alta eficiencia y con circulación de líquido refrigerado por barras selladoras.
- √ **Resbaladilla 16 rolos** en salida para dejar bolsa en posición horizontal.
- √ Cilindros, válvulas y conexiones ***FESTO® _ ¡Para uso intensivo!***

Especificaciones susceptibles a cambio

ACCESORIOS Y EQUIPO OPCIONAL

Detector de marca de impresión (etiquetado individual)

- Se utiliza para centrado de impresión en etiquetado individual, es decir, cuando requiere que la máquina sincronize con el plástico.

Impresor de tres líneas por termotransferencia *(hotstamping)*

- Imprime en negro hasta tres líneas de diez caracteres intercambiables cada una.

Lámpara germicida UV

- Emite luz ultravioleta hacia el plástico que formará la bolsa.

Cubierta 360º protectora de rollo plástico

- Protección para ambientes húmedos o polvosos.

Tanque depósito con nivel controlado con opción de doble pared

- Doble pared permite calentar o mantener caliente producto previo a su envase

Juego de partes para manejo de laminaciones con PET

- Tubo formador para sello vertical tipo aleta, mordaza horizontal y barra vertical con planchas de temperatura constante, corte por cuchilla dentada.

Frijol en pasta / Salsa tomate

WALDO®
PACKAGING MACHINERY

Hoja de datos técnicos

HECHO EN MÉXICO

Producción nominal: 10 a 12 bolsas por minuto / **600 a 720 bolsas por hora**

Requerimientos: Aire comprimido de 6 a 8 bar (90 a 120psi) consumo 285 lt/min (9,5scfm) a 12 bolsa/minuto. Se recomienda compresor de 7,5HP con tanque de 80 galones y capacidad en placa al menos de 19CFM a 90PSI

Alimentación eléctrica desde un **contacto monofásico** 115V, 60Hz ,10A con tierra física. (230V, 50/60Hz opcional)

*** Proceso:** La máquina es capaz de tomar el líquido de un tanque a nivel de piso. Se recomienda un depósito con nivel controlado. La máquina también se puede instalar a tubería presurizada por diferencia de altura o por sistema de bombeo,

Material de envase: Película plana de polietileno baja densidad en formulación para alimentos. Bobina natural o impresa en rollos de máximo 35cm (14") de diámetro, en calibre desde 76 hasta 127*u*m (.005 a .005")

Ancho de Bolsa: (cm)	16	18	20	22
Ancho de bobina: (cm)	34,5	38,5	43	46

Garantía: **Hecho en México**. Póliza por 1 año contra defectos de fabricación y en sus componentes, incluye los neumáticos y eléctricos, mas no incluye los de normal desgaste como hules, retenes, perfiles de sellado y cintas adhesivas.
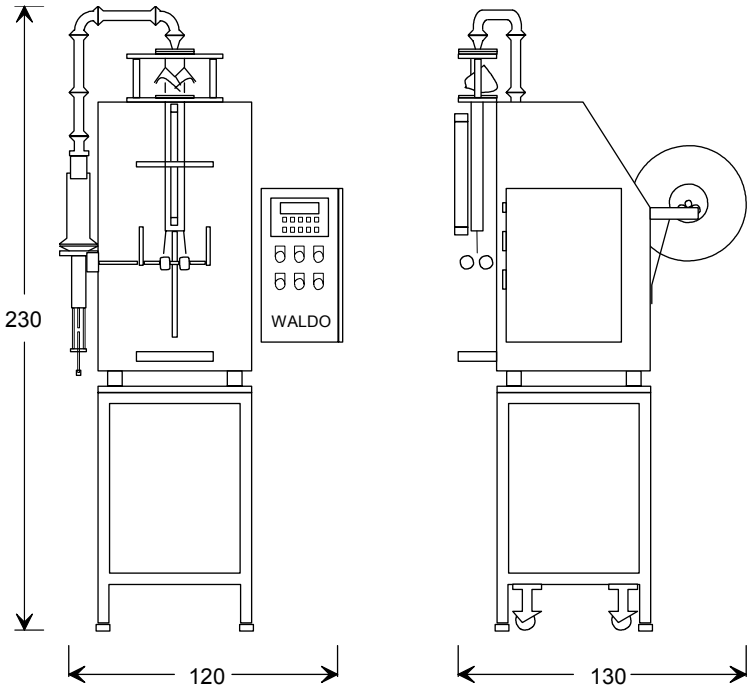
Dimensiones: